

BENAMING VAN HET VOERTUIG:

VRACHTAUTO, ALGEMENE DIENST:
0,4 ton, 4 x 2, 66 YA (DAF)

NSN: 2320-17-036-7379

AFMETINGEN

Totale lengte	:	3.750 mm
Totale breedte	:	1.500 mm
Totale hoogte	:	1.580 mm
Knock-down hoogte	:	-
Wielbasis	:	2.255 mm
Spoorbreedte	:	-
Spoorbreedte per assenstel	:	-
Spoorbreedte voorwielen	:	1.310 mm
Spoorbreedte achterwielen	:	1.240 mm
Onderlinge afst. voorassen	:	-
Onderlinge afst. achterassen	:	-
Bodemvrijheid	:	190 mm
Trekhaakhoogte	:	-
Trekooghoogte	:	-
Lengte vlakke laadvloer	:	-
Breedte vlakke laadvloer	:	-
Afstand vl. laadvl. tot grond	:	-
Inw. lengte laadbak	:	-
Inw. breedte laadbak	:	-
Inw. hoogte zijschot	:	-
Inw. hoogte zijschot en opzet	:	-
Inw. lengte verdiept gedeelte	:	-
Inw. breedte verdiept gedeelte	:	-
Inw. hoogte verdiept gedeelte	:	-
Stahoogte onder de huif	:	-
Lengte lierkabel	:	-
Afst. vlakke koppeltafel tot grond (onbel.)	:	-
Verschepingsafmetingen	:	-

GEWICHTEN

Eigen gewicht	(bedrijfsvaardig)	:	870 kg
Asdruk	(onbeladen)	:	-
Voorasdruk	(onbeladen)	:	470 kg
Achterasdruk	(onbeladen)	:	400 kg
Laadvermogen	(op de weg)	:	425 kg
Laadvermogen	(in terrein)	:	-

Max. aangehaakte last	(op de weg)	:	-
Max. aangehaakte last	(in terrein)	:	-
Max. toelaatb. voorasdruk	(op de weg)	:	560 kg
Max. toelaatb. voorasdruk	(in terrein)	:	-
Max. toelaatb. achterasdruk	(op de weg)	:	735 kg
Max. toelaatb. achterasdruk	(in terrein)	:	-
Max. treingewicht	(op de weg)	:	-
Max. treingewicht	(in terrein)	:	-
Max. toelaatb. druk op koppeltafel		:	-
Max. toelaatb. asdruk	(op de weg)	:	-
Max. toelaatb. asdruk	(in terrein)	:	-

ALGEMEEN

Gebruik (doel)	:	vervoeren van personen en uitrustingsstukken over verharde en onverharde wegen.
Brugclassificatie	:	-
Type cabine	:	open met neerklapbare kap
Type laadbak	:	-
Type laadvloer	:	-
Aandrijving	:	achterwielen
Trekhaak	:	-
Trekoog	:	-
Max. toegest. aantal pers. in laadbak	:	4 (incl. chauffeur)
Plaats motornr.	:	aan linkerzijde van motorblok boven oliefilter
Plaats chassisnr	:	rechts op schutbord in motorruimte.
Aantal jerrycans	:	-
Bandenpompinstall.	:	-
Stuurinrichting	:	tandheugel

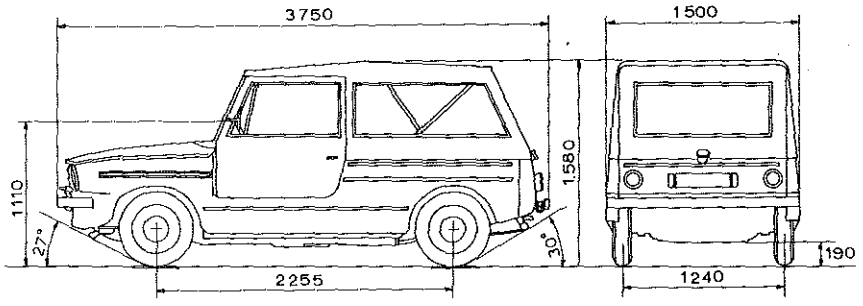

PRESTATIES

Actieradius	: ca 500 km
Brandstofverbruik	: ca 1 : 10 l/km
Max. toegestane snelheid	: 100 km/h
Max. bereikbare snelheid	: -
Max. bereikbare snelheid met reductiebak in "NORMAAL"	: -
Max. bereikbare snelheid met reductiebak in "HOOG"	: -
Max. bereikbare snelheid met reductiebak in "LAAG"	: -
Draaicirkel diam. (links) (rechts)	: 9,55 m :
Oploophoek	: 27°
Afloophoek	: 30°
Max. helling beladen zonder aanhangwagen	: -
Max. helling beladen met beladen aanhangwagen	: -
Max. helling met beladen oplegger	: -
Max. dwarshelling	: -
Waadvermogen zonder speciale voorzieningen	: -
Waadvermogen met speciale voorzieningen	: -
Max. trekkracht lier	: -
Max. hefkracht kraan	: -

INHOUDEN

Brandstofreservoir(s)	: 50 l
Koelsysteem	: 4,8 l
Motorcarter (incl. oliefilter)	: 3,25 l
Oliebad luchtfilter	: -
Versnellingsbak zonder krachtafnemer	: -
Reductiebak zonder krachtafnemer	: -
Reductiebak met krachtafnemer	: -
Versnellingsbak met krachtafnemer	: -
Voorbrug	: -
Achterbrug	: -
Verdeelkast	: -
Wormkast	: -
Stuurhuis met stuurbekrachtiging	: -
Stuurhuis zonder stuurbekrachtiging	: -
Liertandwielkast	: -
Lierwormhuis linker/rechter voor /achter	: - : -
Hydraulisch remsysteem	: -
Ki-gasstank	: -
Anti-vriestank	: -
Olievoorraadtank (met filter)	: -
Tandwielkast hijslier	: -
Reductiebak lier	: -
Reservoir stuurbekrachtiger	: -
Laadbak (gemeten tot hoogte zijschot)	: -
Laadbak met verdiept gedeelte	: -
Verschepingsinhoud	: -

MOTORGEGEVENS

Fabrikaat en model	: Renault/DAF
Type	: BB110E
Boring x slag	: 70 x 72
Compressieverhouding	: 8,5 : 1
Cylinderinhoud	: 1108 cm³
Max.vermogen/toerental	: 47 pk/5000 omw/min
Max. koppel/toerental	: 7,6 kgm/2700 omw/min
Max. toelaatbaar toerental (belast)	: -
Max. toelaatbaar toerental (onbelast)	: -

ELEKTRISCH SYSTEEM

Spanning	: 12 V
Aantal accu's	: 2 (in serie)
Type accu (codering)	: -
Capaciteit	: 45 Ah
Radio-ontstoring	: -
Waterdichtheid	: -

VERSNELLINGSBAK

Type	: Variomatic
Aantal versnellingen	: -

REMMEN

Type voetrem : hydraulisch gescheiden

Type handrem : mechanisch op achterwielen

BANDEN

Bandenmaat	voor	:145 x 14	Radiaal
	achter	:145 x 14	
Bandenmaat (profiel)		:-	
Aantal koordlagen		:-	
Bandenspanning	op de weg	: -	
	in terrein	: -	

Bandenspanning voor
op de weg : 1,9 ato (27 psi)
in terrein :
Bandenspanning achter
op de weg : 2,2 ato (31 psi)
in terrein :
Bandenspanning in modder, zand en sneeuw :-
Aantal reservewielen :-

VOORSCHRIFTEN

Voor het uitrustingsstuk en haar componenten van kracht zijnde publicaties raadpleeg altijd het VS2-100.

BIJZONDERHEDEN OPBOUW